FDV-Dokumentasjon

Produkt: Celine 6 Alu
El.nr.: 1403840

Beskrivelse

Celine 6 Alu er et bryterpanel i design-serien "Celine", med tilbakemeldingsdioder. Eget tekstfelt for hver bryter for informasjon om funksjon. Meget enkelt panel å montere med pluggbare klemmer.
Eksklusiv designserie i elegant metall-utførelse.

Teknisk

Spenning: 12-24 VAC/DC
Strømtrekk: 7 mA pr kanal
Maks belastning: 50 mA pr kanal
Utbyggingsmål: innfelt: 2 mm / påveggsramme: 24 mm
Monteres i dobbel veggboks uten skillevegg

Koblingsskjema

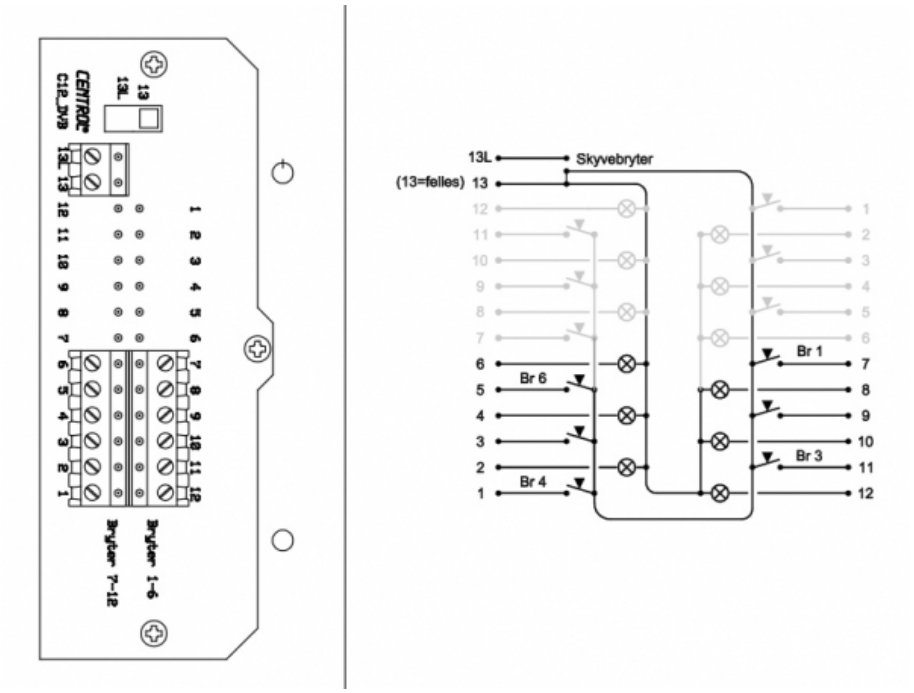

CTM Lyng AS, Verkstedveien 19, 7125 Vanvikan
Tlf: 74 85 55 10 Epost: mail@ctmlyng.no Internett: www.ctmlyng.no
Org.nr.: NO 936 285 244 MVA