FDV-Dokumentasjon

Produkt: mTouch One Piano
El.nr.: 5401499

Beskrivelse

mTouch® One viser nøyaktig temperatur/effekt i LCDdisplay og justeres med touchknapper. Den har nattsenkingsfunksjon, frostsikring, ukeur (senking), Zzilentfunksjon (for eks. soverom) mm.
Selvforklarende meny for justering av flere viktige funksjoner, f.eks. valgfri gulvfølertype, samt hurtigoppsett eller manuell innstilling av ukeur. Valgfri farge på skjermbakgrunn og tekst.
mTouch® One har tastelåsfunksjon (barnesikring) og parkettfunksjon (maksbegrenser ved bruk av gulvføler), samt innstilling av makstemperatur for å hindre unødig strømforbruk. NB! Maksbegrenser også som effektregulator.

Gulvføler (MGF47k, Elnr 5450304) er inkludert.

Teknisk

Fysiske mål: Passer ELKO RS16 og Schneider Exxact
Temp.effekt: 5-40°C / 1-99%
Spenning: 230 VAC +10/-20%
Frostsikring: Ved 10°C
Maks belastning: 2300VA
Sikringsstr.: 16A
Gangres.: Backup ca. 2 t.
IP-grad: 20

Koblingsskjema

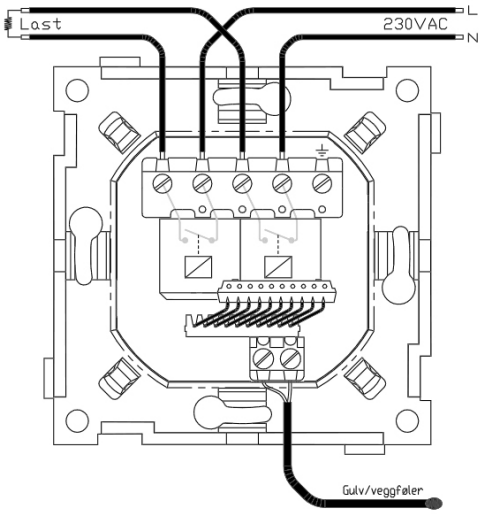

CTM Lyng AS, Verkstedveien 19, 7125 Vanvikan
Tlf: 74 85 55 10 Epost: mail@ctmlyng.no Internett: www.ctmlyng.no
Org.nr.: NO 936 285 244 MVA