FDV-Dokumentasjon

Produkt: Komfyrvakt mKomfy 16C
El.nr.: 6251660

Beskrivelse

Fastmontert komfyrvakt er et sikkerhetsprodukt som overvåker platetoppen/ komfyren. Den har en todelt sikkerhetsfunksjon: Timerfunksjon og vakt for overtemperatur. mKomfy har tampersikring.
mKomfy består av to moduler; én komfyrvaktsensor (som monteres på vegg over komfyr) og én komfyrstikk som kobles til platetopp/ komfyr.

Teknisk

Driftsspenning: 230 VAC (+/- 10%)
Maks last: 16A
Type komfyrvakt: Category B

Koblingsskjema

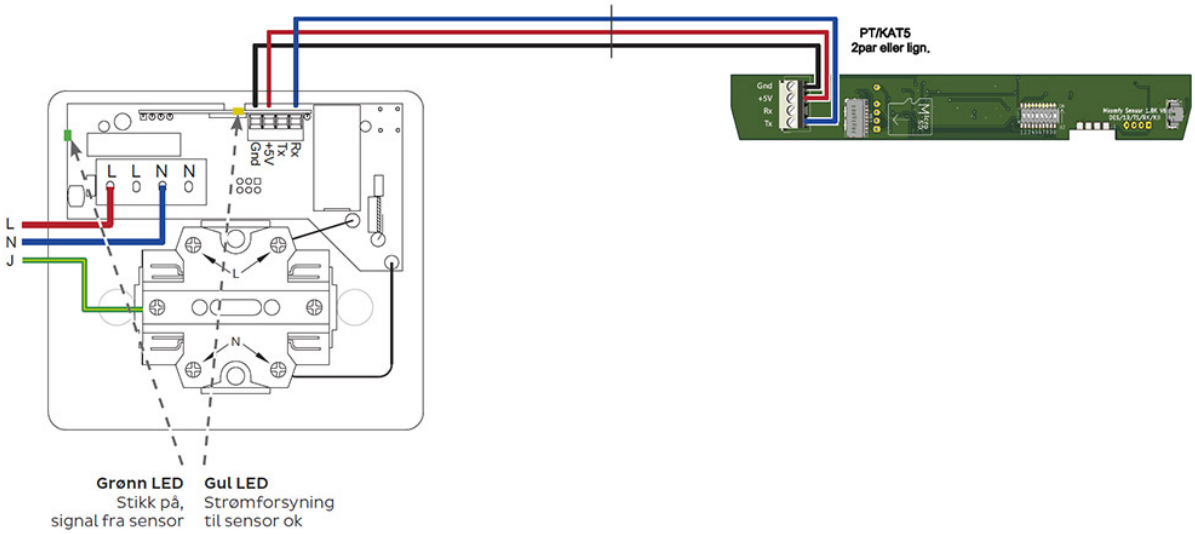

CTM Lyng AS, Verkstedveien 19, 7125 Vanvikan
Tlf: 74 85 55 10 Epost: mail@ctmlyng.no Internett: www.ctmlyng.no
Org.nr.: NO 936 285 244 MVA